Rondo

SK
10

Rondo se fabrica a partir de un solo tronco e impresiona por su belleza sin igual. Tal y como ocurre con las huellas dactilares de una persona, cada Rondo es único. Refinado con el tratamiento superficial de Stefan Knopp, ennoblece cualquier espacio, independientemente de si se usa como mesita auxiliar o como objeto decorativo.

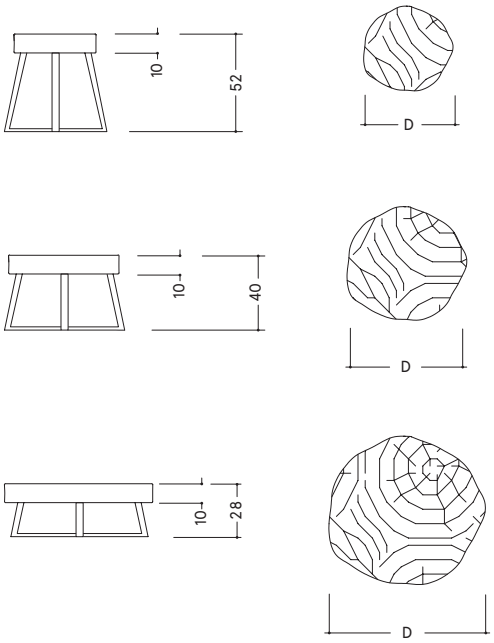

MATERIAL DEL TABLERO

Roble, fresno o haya

FUEGO
SUPERFICIES CARBONIZADAS

Colores	COAL	negro
	LAVA	gris
	SILVER	plateado
	EARTH	marrón

AGUA
SUPERFICIES LAVADAS

Colores	CHALK	blanco
	SAND	natural
	OLIVE	oliva
	MUD	barro

METAL
SUPERFICIES PIGMENTADAS

Colores	GOLD	oro
	PLATIN	platino
	BRONZE	bronce
	GRAPHIT	grafito

ESTRUCTURA ESTÁNDAR

Base de acero bruto en estrella
Base de latón en estrella

DIMENSIONES
(DIÁMETRO x ALTURA)

50 - 60 x 28 / 40 / 52 cm
60 - 70 x 28 / 40 / 52 cm
70 - 80 x 28 / 40 / 52 cm
80 - 90 x 28 / 40 / 52 cm
90 - 100 x 28 / 40 / 52 cm

INFORMACIÓN

Podemos fabricar todos los modelos a tu gusto y de forma personalizada.
¡Contacta con nosotros!